ERSATZTEILLISTE
BESTELL-NR.: A90220

Roll..Profi

Clou

Montageservice

Wir bieten unseren Kunden für den Clou einen kostenlosen Reparaturservice an.

In Rechnung wird Ihnen selbstverständlich nur das jeweilige Ersatzteil gestellt.

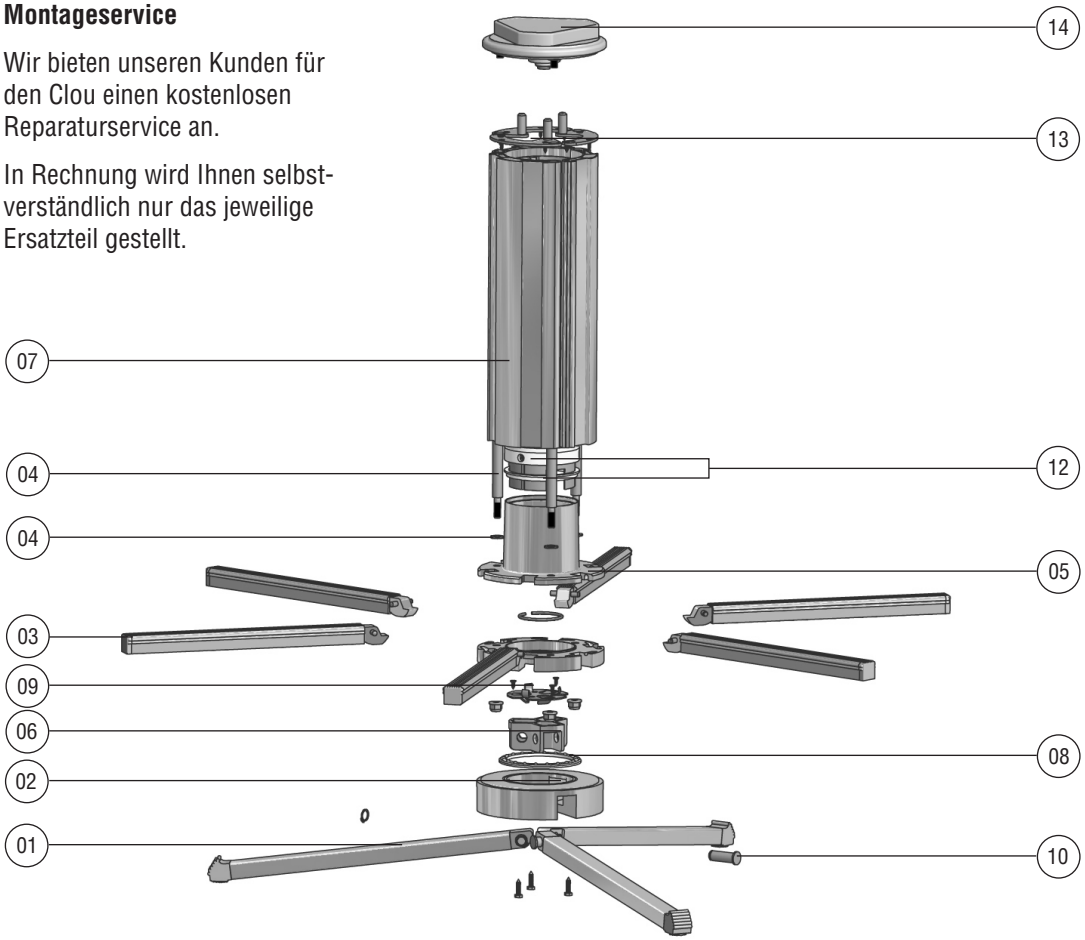

Position	Bezeichnung	Bestell-Nr.
01	Fuß	A9022002
02	Auflager-Druckgußteil	A9022010
03	Tragarm	A9022000
04	Scheibe DIN 125-8.4	A9020139
05	Flansch-Druckgußteil	A9022012
06	Verbindungsstück-Strangpreßprofil	A9022018
07	Lamellenprofil	A9022013
08	Kugellager	A9022007
09	Federblech inkl. Haltering	A9022046
10	Bolzen	A9022032
11	Lamellenachse	A9022020
12	Gleitlager-Set	A9022042
13	Verstellblech komplett	A9022022
14	Abwickelkopf mit Achse	A9020113
	Tragesack	A9022036

LÜBBERING Lübbering Abrollsysteme e.K.
Industriestraße 4 | 33442 Herzebrock-Clarholz | Germany | Fon +49 (5245) 8309-374 | Fax +49 (5245) 8309-274
www.rollprofi.de | info@rollprofi.de